치형 3핑거 그리퍼 시리즈 FOUK-FR

FZ34-68

정태 적재 토크

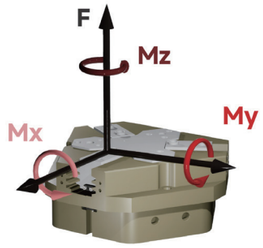

■ Mx 24Nm ■ Mz 17Nm
■ My 28Nm ■ F 550N

파지력 곡선

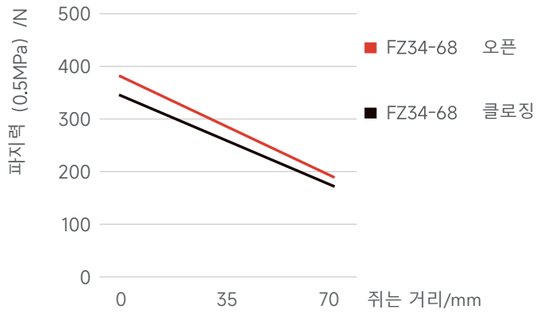

FZ 34 - 68 - B - C18 - P - NO - H

시리즈 번호	에어 실린더 지름	커버 최대 지름	바닥 통기	퍼터 길이	방진 커버 IP64	퍼터 길이	고온내성
FZ 치형 3핑거 그리퍼			/ 측면 통기	C18 18.5mm C26 26.5mm / 밀판 미포함	/ 방진 커버 없음	NO 오픈 자동 잠금 NC 클로징 자동 잠금 / 자동 잠금 미포함	H -5~240°C / 0~60°C

인덕턴스 근접 센서

IPSD-2NS-0818-L3	인덕턴스, NPN, 3심 3m
IPSD-2PS-0818-L3	인덕턴스, PNP, 3심 3m

자기 유도 근접 센서

MZC2-1V7NS-FU0	자기 유도, NPN, 3심 2m
MZC2-1V7PS-FU0	자기 유도, PNP, 3심 2m

*각 그리퍼마다 2개의 센서를 사용하여, 두 위치 모니터링을 진행 합니다.
자세한 내용은 센서 부록을 참조하시기 바랍니다.

제품 속성	FZ34-68	FZ34-68-NO	FZ34-68-NC	단위
일측 오픈 및 클로징 범위	6	6	6	mm
제품 무게	0.35	0.41	0.42	kg
최대 허용 클랭핑 거리	70	70	70	mm
이론 최대 체결력: 오픈/클로징	76P/69P	76P/-	-/69P	N
1회 개폐 순환 가스 소모량	0.09	0.13	0.11	L
최소 스프링 조임력		140	140	N
권장 작업물 무게	1.7	1.7	1.7	kg
열림/닫힘 시간	0.04/0.04	0.03/0.05	0.05/0.03	s

P: 압축 공기 압력 [bar]
가스 소모량 : 상압 소모 가스 부피 (0.5MPa)

싱글 핑거 최대 허용 무게/kg	0.25	공기 연결구 규격	M5
클램핑 반복 정밀도/mm	± 0.02	사용 장소 온도범위/°C	-5~60
사용 공기압 범위 /bar	3~8	IP등급	40

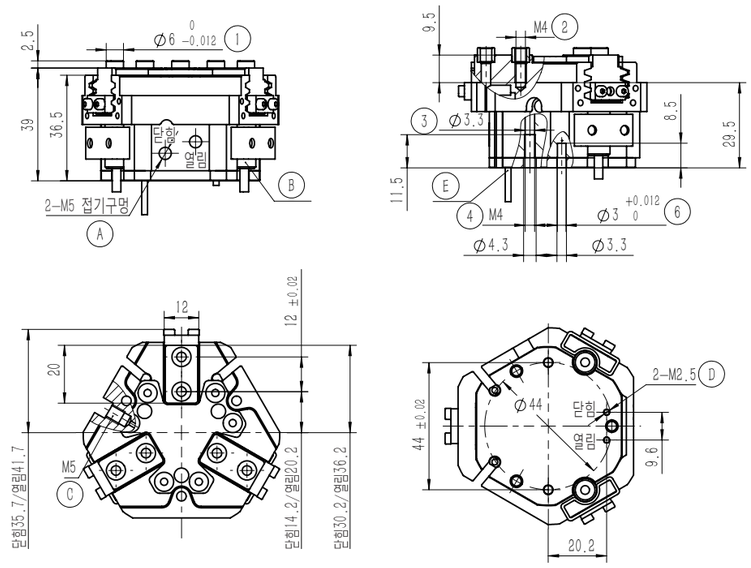

① 핑거 핀 커버(표준)
② 핑거 고정 구멍
③ ④ 그리퍼 고정 구멍
⑥ 설치 위치 결정 핀 구멍
Ⓐ 압축공기 에어 배관
Ⓑ 인덕턴스 근접센서 위치
Ⓒ 정압 송풍구/지방 주입구
Ⓓ 하단 통풍구(-B타입)
Ⓔ 자기 유도 근접 센서 위치

FZ34-68-C18 푸시

퍼터 길이 A 기본 및 연장 옵션, 공급 기능, 퍼터 최소 추력 10N, 방진 부착 밀판 행정은 3

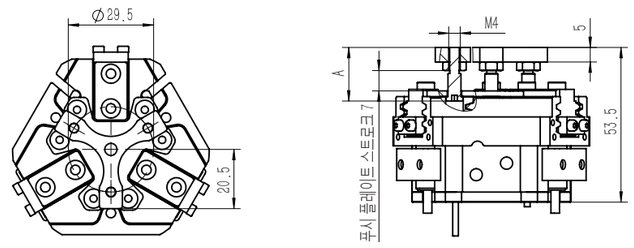

FZ34-68-NC/NO 자동 잠금

스프링 내장, 기계 자동 잠금

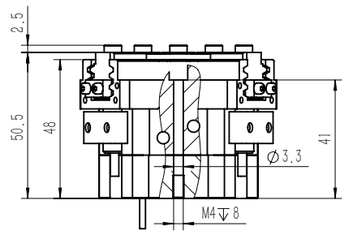

FZ34-68-P 방진

방진모듈, 정압 송풍구에 0.05-0.10MPa 압축공기를 연결한 후 IP64 또는 IP50

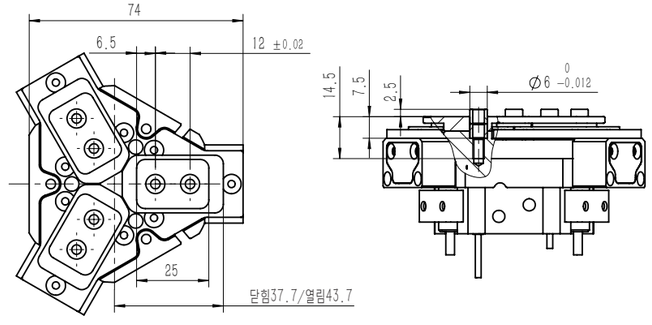
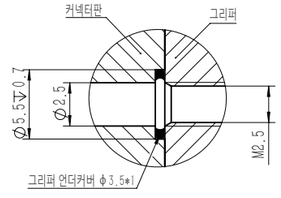
FZ34-68-B 하단 통풍